interior Plus
SUN PROTECTION
WINDOW DECORATION

BREEZ

открытая базовая

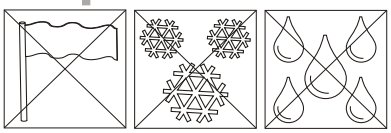

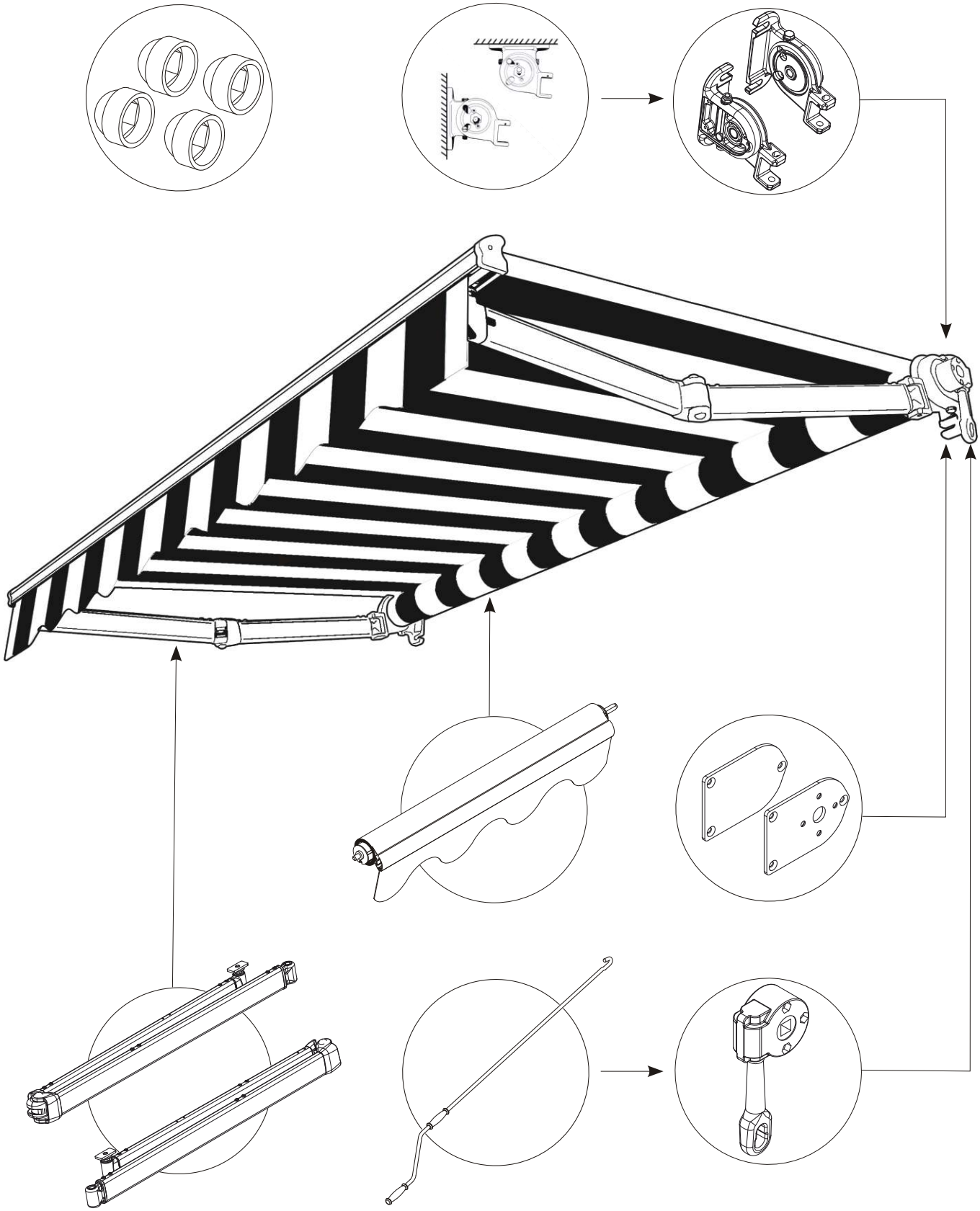

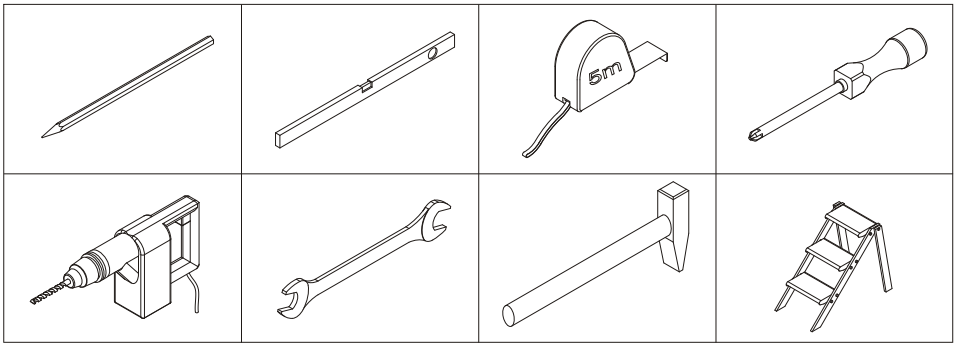
5m

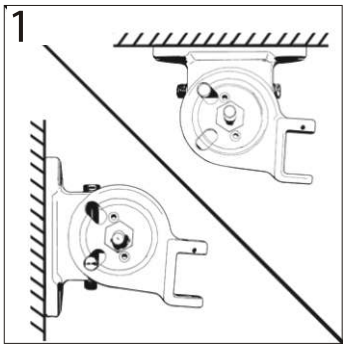
1

2

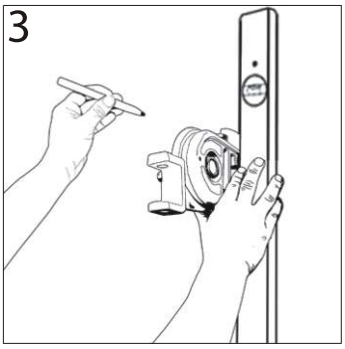
3

4

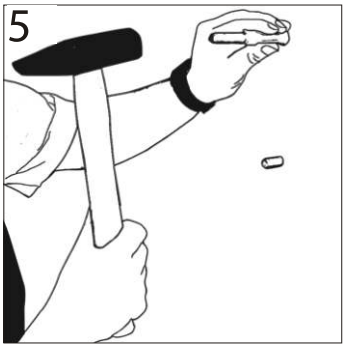
5

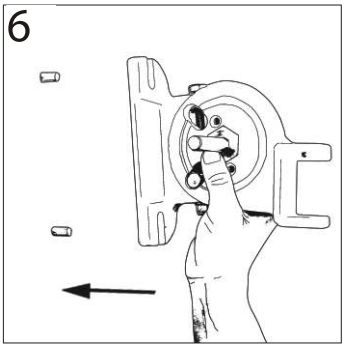
6

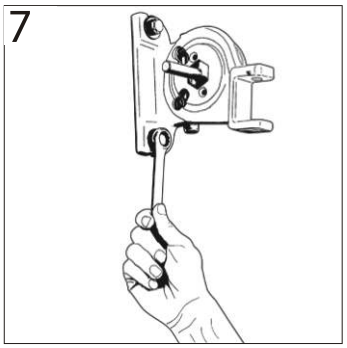
7

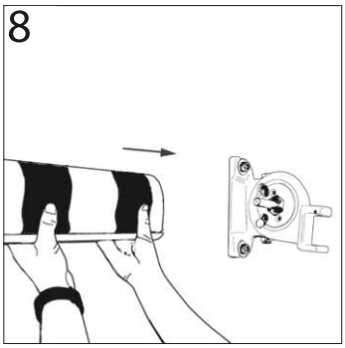
8

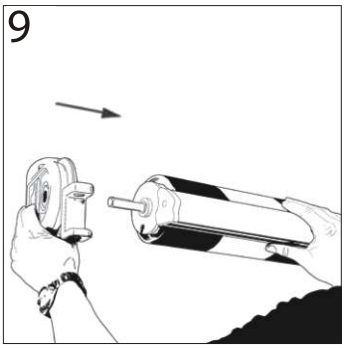
9

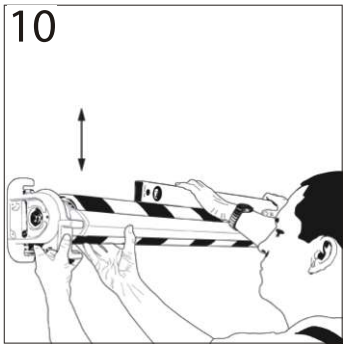
10

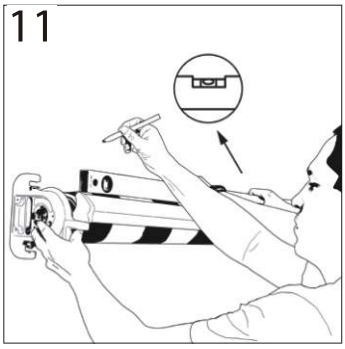
11

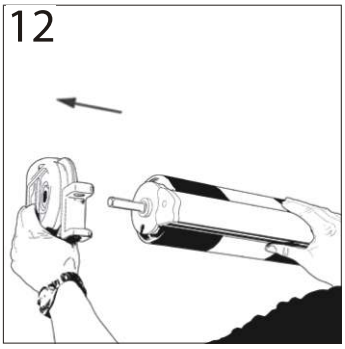
12

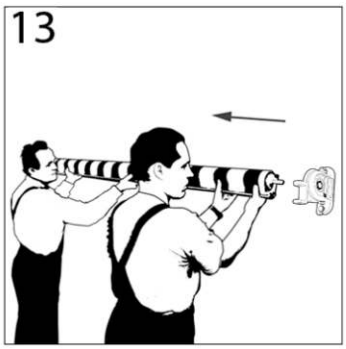
13

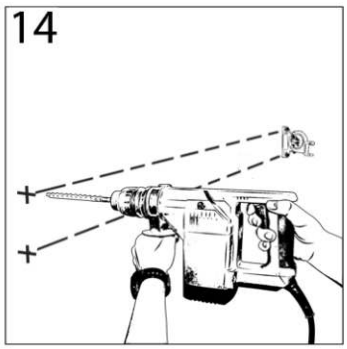
14

15

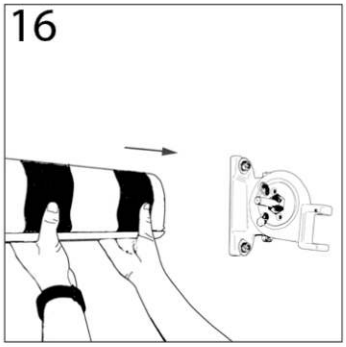
16

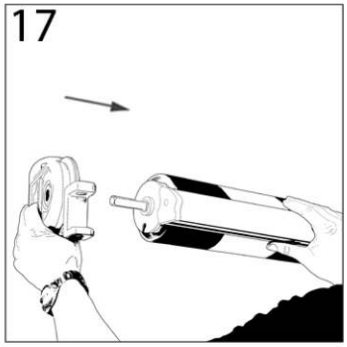
17

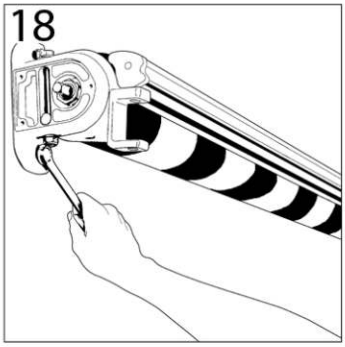
18

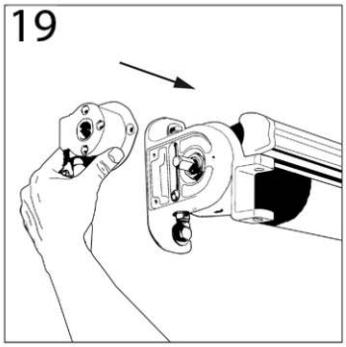
19

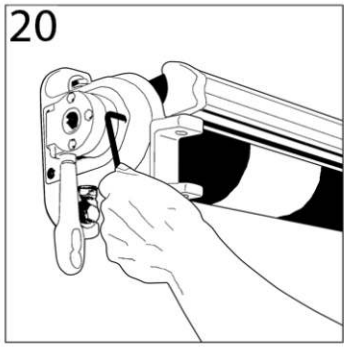
20

21

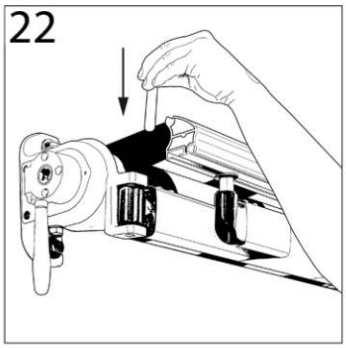
22

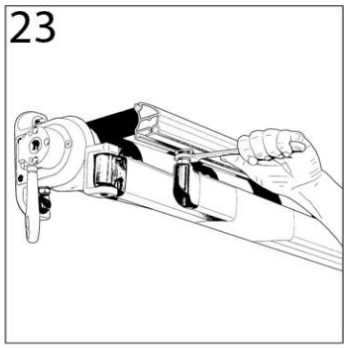
23

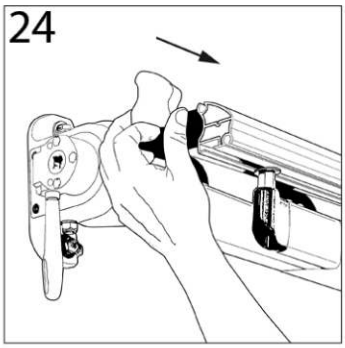
24

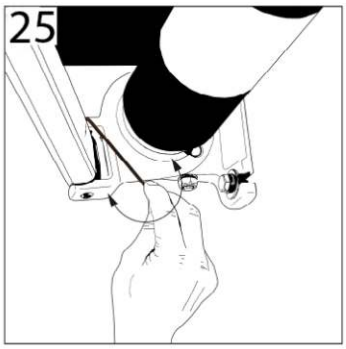
25

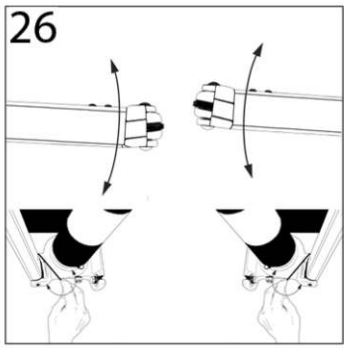
26

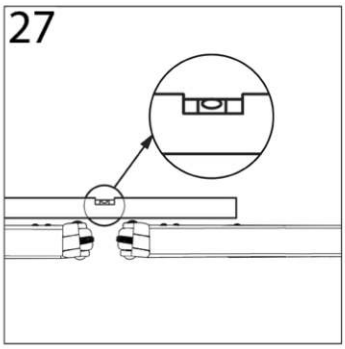
27

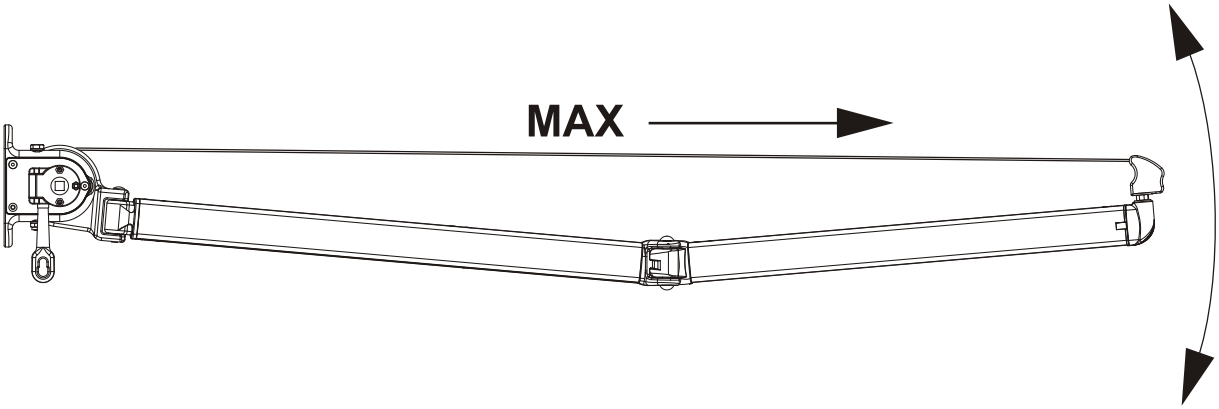
MAX

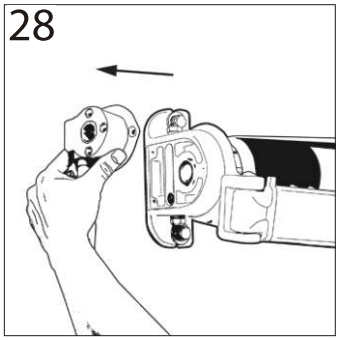
28

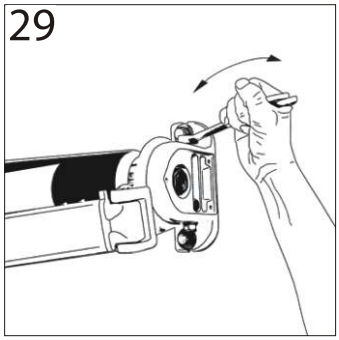
29

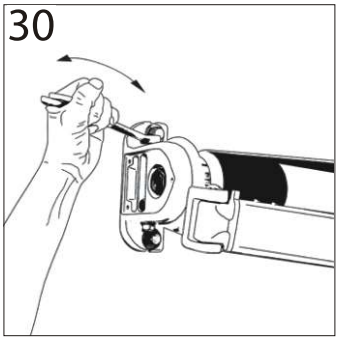
30

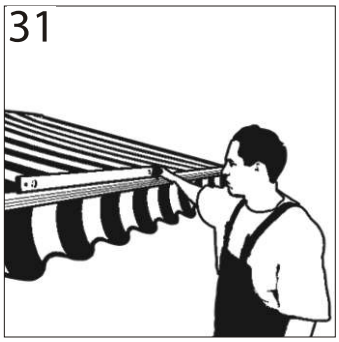
31

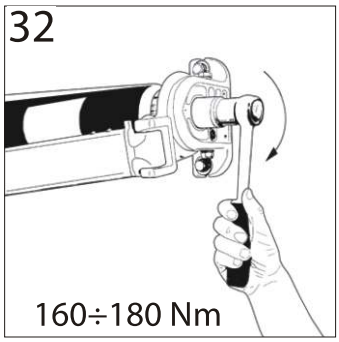
32
160÷180 Nm

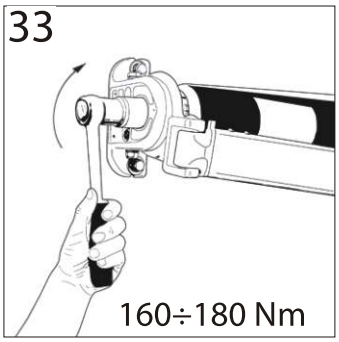
33
160÷180 Nm

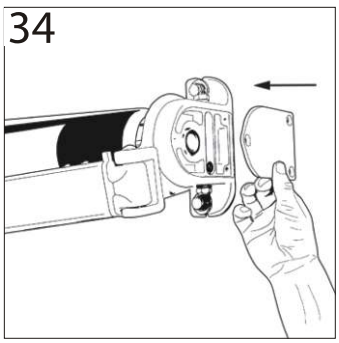
34

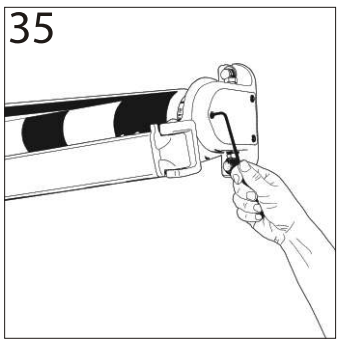
35

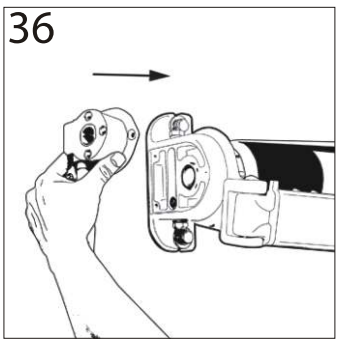
36

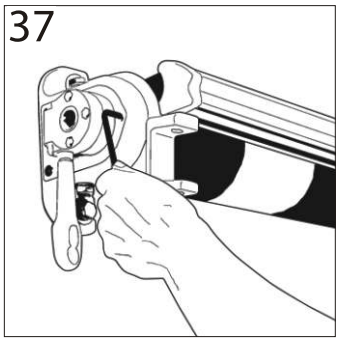
37

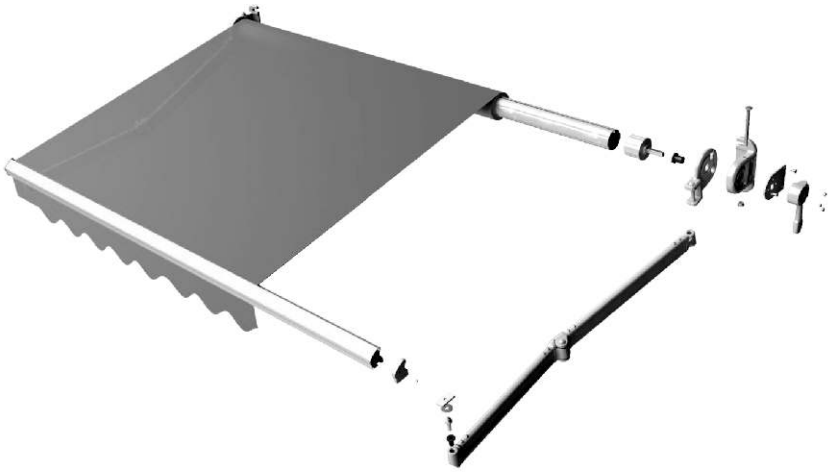

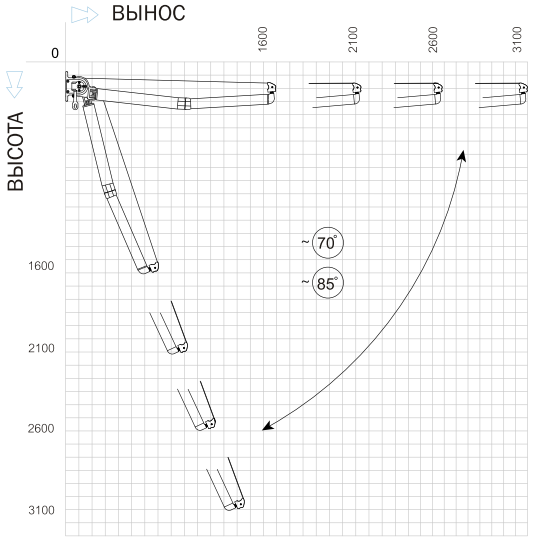
ВЫНОС
0
1600
2100
2600
3100
ВЫСОТА
1600
2100
2600
3100
~ 70°
~ 85°

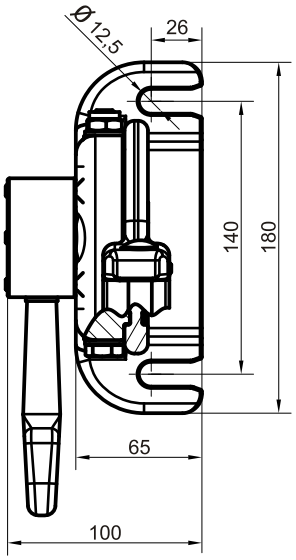
Ø 12,5
26
140
180
65
100

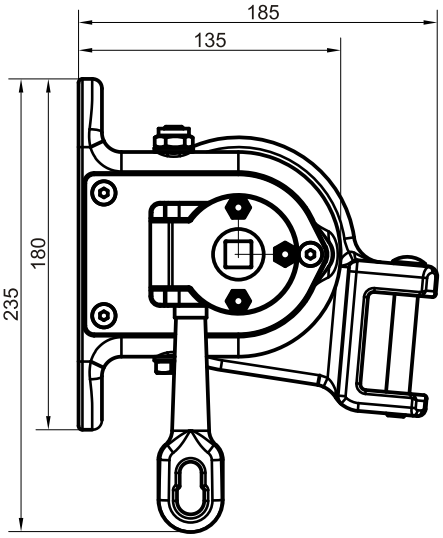
185
135
180
235

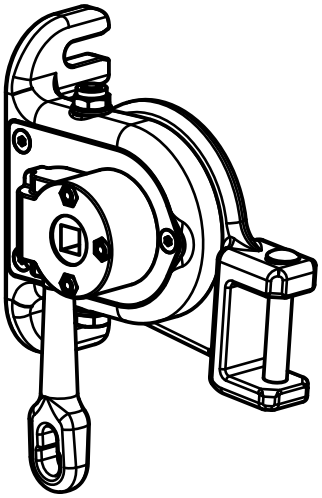

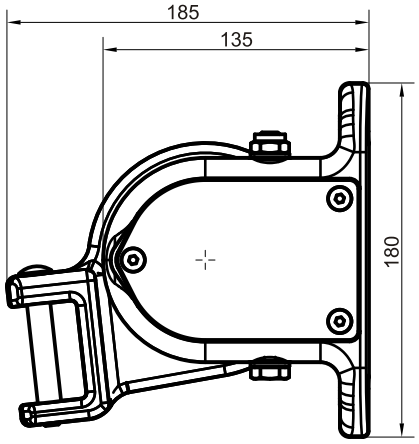
185
135
180

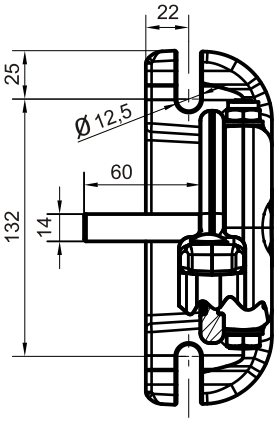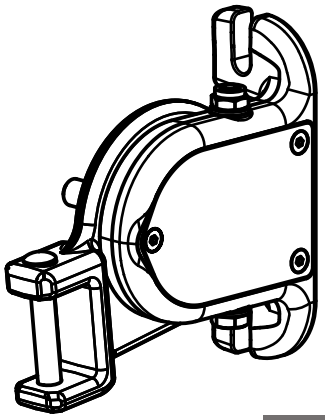
22
25
Ø 12,5
60
132
14